RINGSPANN®

Controle de Desgaste do Material de Fricção

Função

Todos os freios podem ser fornecidos sob consulta com um indicador elétrico de desgaste que sinaliza o limite de desgaste do material de fricção. Uma lâmpada de controle no monitor de desgaste indica quando os blocos de fricção precisam ser substituídos. Além disso, o relay de saída pode disparar um sinal na estação central de controle.

Blocos de Fricção com Cabo de Sinal

Blocos de fricção com cabo de sinal são usados para monitorar o desgaste. Comprimento do cabo 25 cm com conexão de plugue.

Indicador de desgaste

Carcaça:	Makrolon
Isolamento:	IP 65
Cor:	Cinza, RAL 7035
Faixa de temperatura:	-50° C a 60° C
Saída:	Relay 6A / 230 V AC

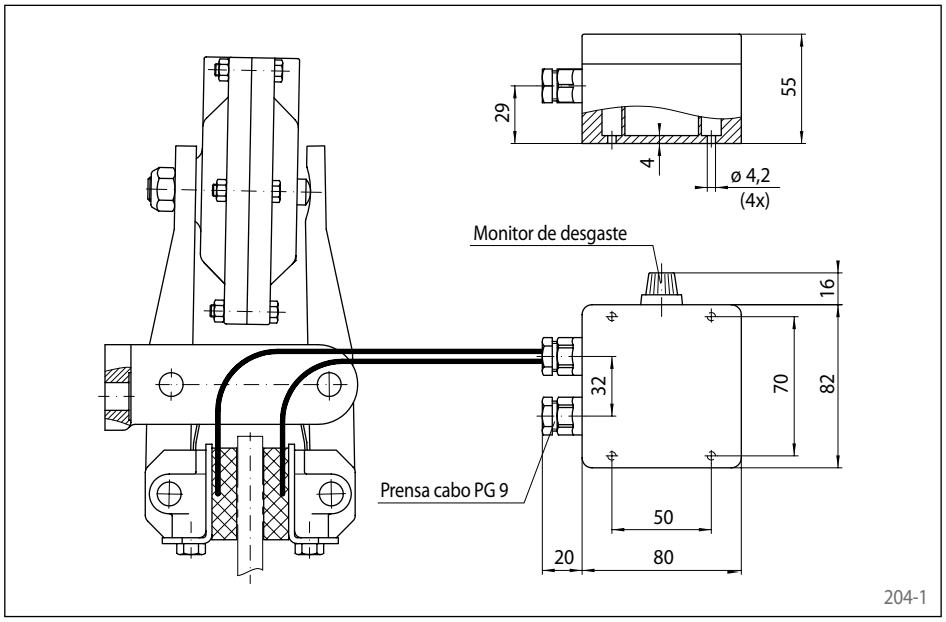

Código do item para tensão de alimentação	
24 V DC	230 V AC, 50 Hz
3511-000001-B024VG	3511-000001-B220VW

Transformador Universal

O Transformador Universal é usado para operar uma Pinça de Freio DH 012 FEM ou DV 020 FEM.

Saída: 0,25 kVA

Voltagens primárias:

200 V, 220 V, 240 V, 260 V, 280 V, 300 V, 310 V, 330 V, 350 V, 360 V, 380 V, 400 V, 420 V, 440 V, 480 V, 500 V, 530 V e 550 V

Voltagens secundárias:

115 V ou 230 V

O Transformador Universal é fabricado de acordo com EN 61558 / VDE 0570:

- Bornes VDGB-4
- Classe de isolamento T40/E
- Classe de segurança 1
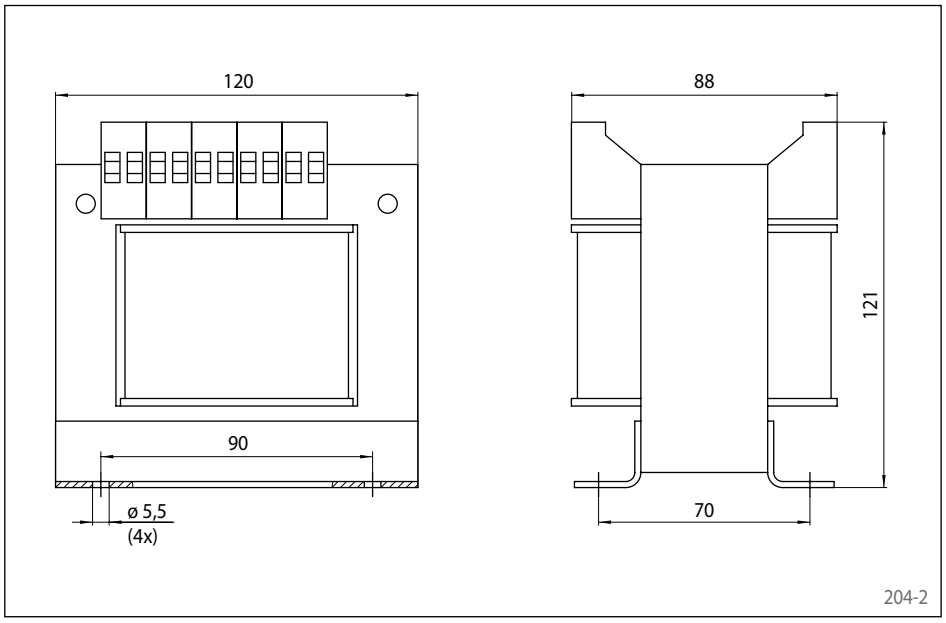
Número do item: 3503-000001-000000